No. ARTICLE	NUMERO DE PIECE	DESCRIPTION	QTE
1	000-BP2-DDD-AAAXBBBXCCC	Plaque de base à 2 trous DDD, AAAxBBBxCCC	1
2	76907	Channel 3.25"x1.5", acier 3/16", 7 pouces de long	1

RÉVISIONS			
# REV.	DESCRIPTION DE LA RÉVISION	INITIAL	DATE

# DE PIÈCE	QUINCAILLERIE	QTE
101676	BOULON 7/16"-14X4.0"LG	2
101677	ÉCROU 7/16"-14 À BLOCAGE DE NYLON	2

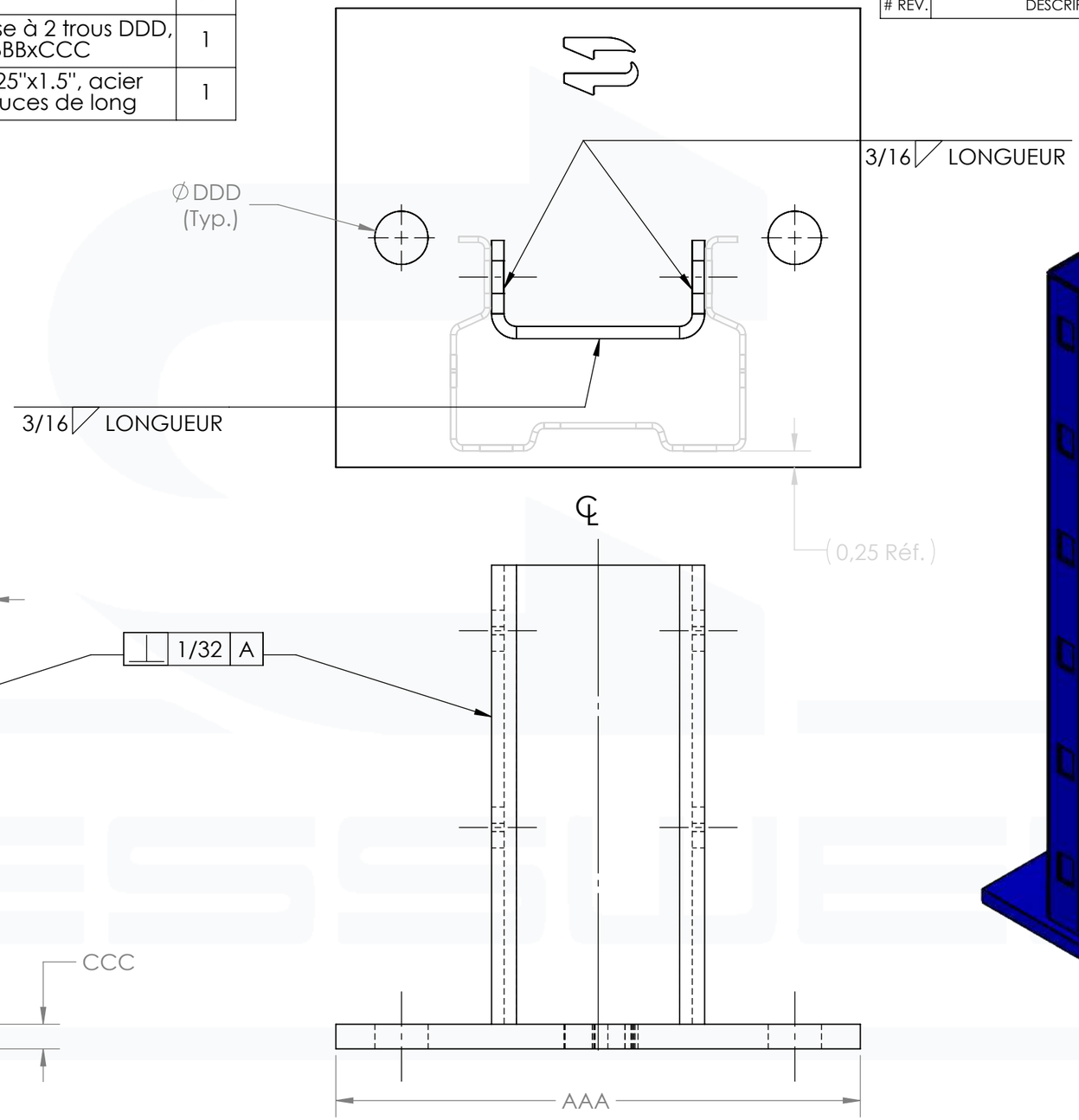

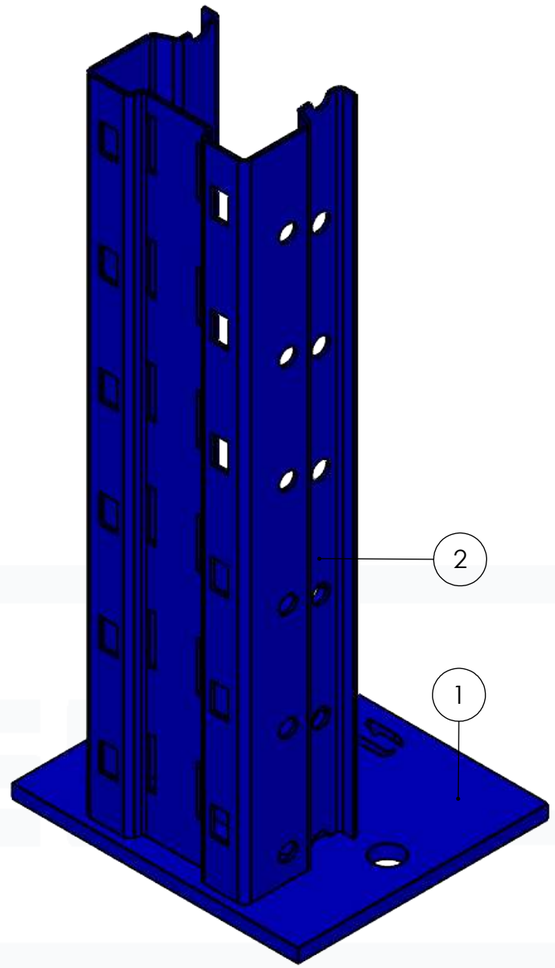

FORLMULE POUR LE POIDS
(AAAXBBBxCCCX0.287)+2.05 = POIDS

Exemple plaque de base 8"x7"x3/8":
(08.0X07.0X0.375X0.287)+2.05=8.08 lbs

∅ TROUS	ANCRAGE	# DE PIÈCE	QTE
5/8" (0.63)	1/2" X 4-1/2"	101622	2
13/16" (0.81)	5/8" X 5"	101624	2
15/16" (0.94")	3/4" X		2

\\nov-fsprd-01\Shares\Granby\Ingénierie\1-DESSINS\SOLID WORKS\ACCESSOIRES\BP - Plaque de base boulonnee\

À MOINS QUE SPÉCIFIÉ SUR LE DESSIN
TOLERANCES COMME SUIT:
DECIMALES: .X ± 3/32, .XX ± 1/16, .XXX ± 1/32
ANGLES: ± 1/2°

RETIRER TOUTES BAVURES & ANGLES COUPANTS
TOUTES LES DIMENSIONS SONT EN POUCES

This drawing and all content and information in it is the confidential and proprietary information of Cresswell Industries Inc. ("Cresswell"). Cresswell owns all copyright and other intellectual property rights in and to this drawing and its contents. This drawing may not be used, copied, disclosed or otherwise exploited without the prior written consent of Cresswell.

Le présent dessin ainsi que l'ensemble de son contenu et de ses renseignements sont confidentiels et constituent des renseignements exclusifs des Industries Cresswell Inc. (« Cresswell »). Cresswell détient tous les droits d'auteur et les autres droits de propriété intellectuelle dans le présent dessin et son contenu et à l'égard de ceux-ci. Le présent dessin ne peut être utilisé, copié, divulgué ni autrement exploité sans obtenir au préalable le consentement écrit de Cresswell.

ÉCHELLE: 1:2	POIDS: Voir tableau	TITRE: PLAQUE DE BASE BOULONNÉE AAAxBBBxCCC, 2 TROUS DDD, POUR POTEAU 4.5" SIMPLE	
FEUILLE: 1 de 1	DATE (J.J.MM.AAAA): 2024-11-05		
DESSINÉ PAR: Helsa Desgagné			
APPROUVÉ PAR:	DATE (J.J.MM.AAAA):		
MATÉRIAU: N/A	ÉPAISSEUR: CCC		
		FORMAT B	# DESSIN: B4S-BP2-DDD-AAAXBBBXCCC
			REV.:

INDUSTRIES CRESSWELL
424, RUE ST-VALLIER
GRANBY, QUEBEC J2G 7Y4
TEL. (800) 363-8330
FAX. (877) 876-9328